Scheda tecnica

Supporto asta, 20 mm, acciaio zincato

Codice articolo: 5230527

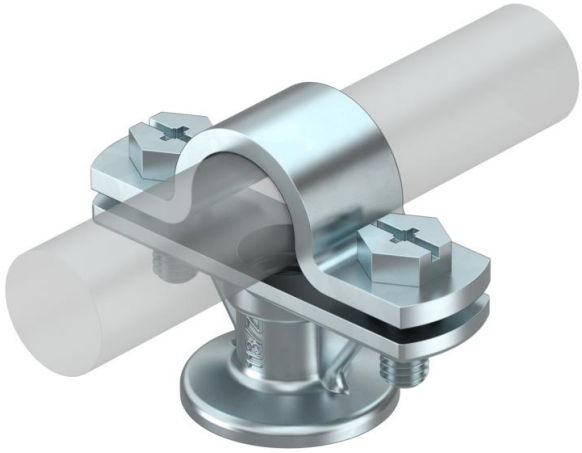

- Montato con piastra e viti a testa esagonale M6 x 16
- Con filettatura interna M8 o foro passante Ø 7 mm.

Zn Zinco pressofuso

VZ zincato

Dati anagrafici

Codice articolo	5230527
Sigla 1	Supporto
Sigla 2	per asta isolata
Produttore	OBO
Dimensione	20mm
Materiale	Zinco pressofuso
Super- ficie	zincato
Norma per superfici	
Unità VK più piccola	20
Unità	Pezzo
Peso	8,2 kg
Unità di peso	kg/100 Pz.

Scheda tecnica

Supporto asta, 20 mm, acciaio zincato

Codice articolo: 5230527

Misure

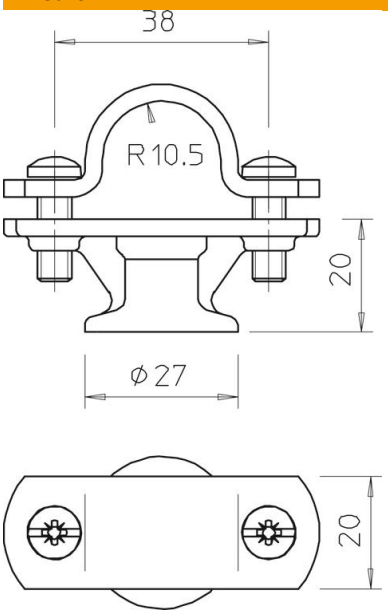

Dati tecnici

Tipo di fissaggio supporto	Foro con filettatura M
Tipo di fissaggio asta	con fascetta a vite
Filettatura metrica	8
Accoppiamento	Rd 20 mm