Scheda tecnica

Graffa di supporto, con morsetto tubo in basso

Codice articolo: 1488405

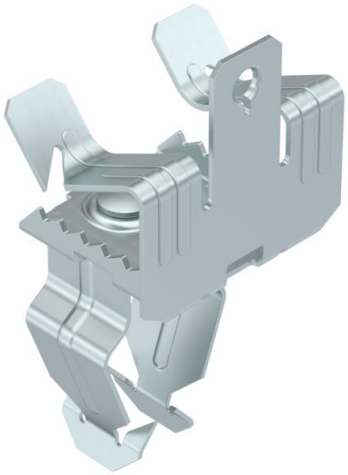

Clip per putrella, adatta per fissaggio tubo. Morsetto per fissaggio tubo aperto, in basso. Fissaggio a putrella in acciaio tramite innesto.

CE

St Acciaio

ZL Lamella di zinco

Dati anagrafici

Codice articolo	1488405
Sigla 1	Clip per putrella
Sigla 2	per tubo Ø 32mm, inferiore
Produttore	OBO
Dimensione	14-20mm
Materiale	Acciaio
Super- ficie	Lamella di zinco
Norma per superfici	
Unità VK più piccola	50
Unità	Pezzo
Peso	4,3 kg
Unità di peso	kg/100 Pz.

Scheda tecnica

Graffa di supporto, con morsetto tubo in basso

Codice articolo: 1488405

Misure

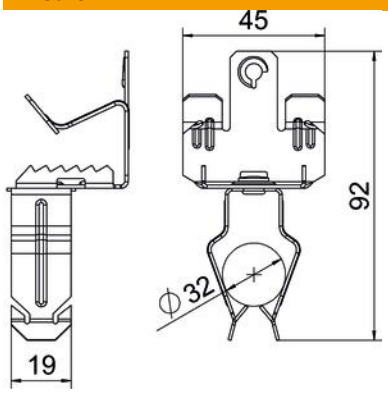

Lunghezza	92 mm
Larghezza	45 mm
Altezza	39 mm
Dimensione L	92 mm
Maß W	45 mm

Dati tecnici

Tipo/componenti di collegamento	Tubo/cavo
Tipo di fissaggio	raccordo
Carico di rottura	0,11 kN
Spessore flangia F max	20 mm
Spessore flangia F min.	14 mm
Diametro tubo/cavo max	35 mm
Diametro tubo/cavo min.	30 mm
Cerniera regolabile	no
Con cerniera	no