# Scheda tecnica

## Graffa di supporto, con morsetto tubo in basso

## Codice articolo: 1488401

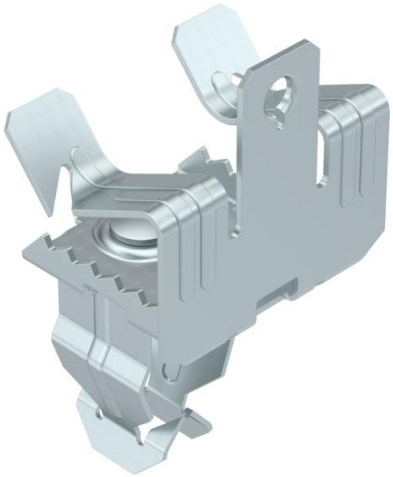

Clip per putrella, adatta per fissaggio tubo. Morsetto per fissaggio tubo aperto, in basso. Fissaggio a putrella in acciaio tramite innesto.

CE

St Acciaio

ZL Lamella di zinco

### Dati anagrafici

| | |
|---|---|
| Codice articolo | 1488401 |
| Sigla 1 | Clip per putrella |
| Sigla 2 | per tubo Ø 20mm, inferiore |
| Produttore | OBO |
| Dimensione | 14-20mm |
| Materiale | Acciaio |
| Super- ficie | Lamella di zinco |
| Norma per superfici | |
| Unità VK più piccola | 50 |
| Unità | Pezzo |
| Peso | 4 kg |
| Unità di peso | kg/100 Pz. |

# Scheda tecnica

## Graffa di supporto, con morsetto tubo in basso

## Codice articolo: 1488401

### Misure

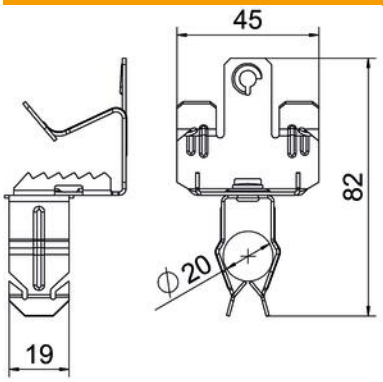


| | |
|---|---|
| Lunghezza | 82 mm |
| Larghezza | 45 mm |
| Altezza | 39 mm |
| Dimensione L | 82 mm |
| Maß W | 45 mm |

### Dati tecnici

| | |
|---|---|
| Tipo/componenti di collegamento | Tubo/cavo |
| Tipo di fissaggio | raccordo |
| Carico di rottura | 0,11 kN |
| Spessore flangia F max | 20 mm |
| Spessore flangia F min. | 14 mm |
| Diametro tubo/cavo max | 22 mm |
| Diametro tubo/cavo min. | 18 mm |
| Cerniera regolabile | no |
| Con cerniera | no |