Scheda tecnica

Graffa di supporto per cavi

Codice articolo: 1488495

Clip per putrella, adatta al fissaggio del cavo. Morsetto fissaggio cavo, aperto lateralmente. Fissaggio a putrella in acciaio tramite innesto.

CE

St Acciaio

ZL Lamella di zinco

Dati anagrafici

Codice articolo	1488495
Sigla 1	Clip per putrella
Sigla 2	per cavo, Ø 15-18mm
Produttore	OBO
Dimensione	4-7,5mm
Materiale	Acciaio
Super- ficie	Lamella di zinco
Norma per superfici	
Unità VK più piccola	100
Unità	Pezzo
Peso	0,8 kg
Unità di peso	kg/100 Pz.

Scheda tecnica

Graffa di supporto per cavi

Codice articolo: 1488495

Misure

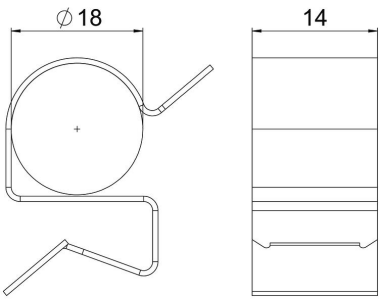

Lunghezza	24 mm
Larghezza	14 mm
Altezza	27 mm
Maß W	14 mm

Dati tecnici

Tipo/componenti di collegamento	Tubo/cavo
Tipo di fissaggio	raccordo
Spessore flangia F max	7,5 mm
Spessore flangia F min.	4 mm
Diametro tubo/cavo max	18 mm
Diametro tubo/cavo min.	15 mm
Cerniera regolabile	no
Con cerniera	no