Scheda tecnica

Manicotto di distanziamento per soffitti isolati

Codice articolo: 7205907

I manicotti di distanziamento per il montaggio di staffe sospese sotto soffitti isolati impediscono la pressione dell'isolamento con il serraggio delle viti di fissaggio. Senza sbavature, zincato internamente ed esternamente.

St Acciaio

FT zincato a caldo per immersione

Dati anagrafici

Codice articolo	7205907
Sigla 1	Bussola distanziatrice
Sigla 2	per soffitti isolati
Produttore	OBO
Dimensione	33,7x120x3mm
Colore	zinco
Materiale	Acciaio
Super- ficie	zincato a caldo per immersione
Norma per superfici	DIN EN ISO 1461
Unità VK più piccola	12
Unità	Pezzo
Peso	27,6 kg
Unità di peso	kg/100 Pz.

Scheda tecnica

Manicotto di distanziamento per soffitti isolati

Codice articolo: 7205907

Misure

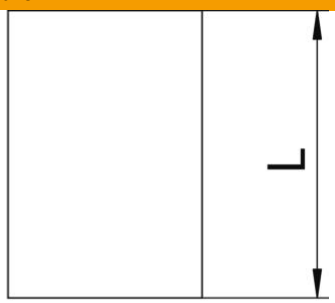

Lunghezza	120 mm
Dimensione L	120 mm

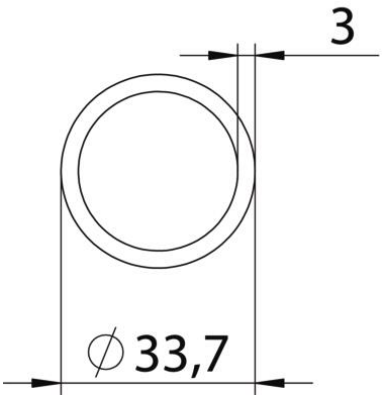

Dati tecnici

Diametro interno	27,7 mm