Scheda tecnica

Raccordo di espansione intermedio, filettatura metrica

Codice articolo: 2031452

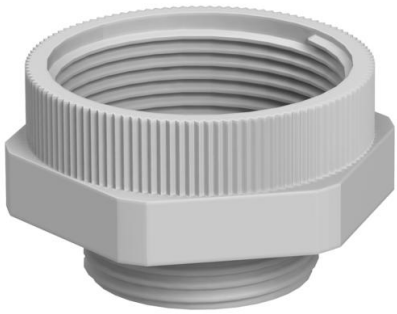

Espansione con filettatura interna ed esterna metrica per il montaggio di pressa-cavi in plastica in alloggiamenti. Grado di protezione IP54 senza guarnizione di collegamento supplementare. Possibile grado di protezione fino a IP68 con guarnizione di collegamento supplementare, ad esempio O-ring o guarnizione circolare piatta.

M

PA Poliammide

Dati anagrafici

Codice articolo	2031452
Sigla 1	Espansore
Sigla 2	M - M
Produttore	OBO
Dimensione	M20-M25
Colore	grigio chiaro; RAL 7035
Materiale	Poliammide
Unità VK più piccola	50
Unità	Pezzo
Peso	0,63 kg
Unità di peso	kg/100 Pz.
Impronta CO (GWP) dalla culla al cancello	0,0031 kg COe / 1 Pezzo

Misure

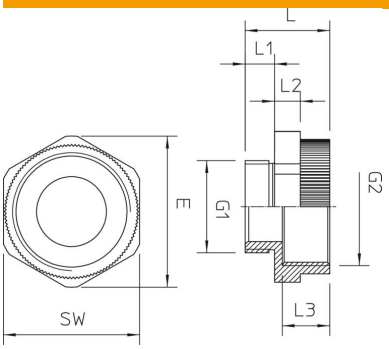

Dimensione D	15 mm
Dimensione e	33 mm
Dimensione G1 (mm)	20
Dimensione G2 (mm)	25
Dimensione L	21 mm
Dimensione L1	8 mm
Dimensione L2	6 mm
Dimensione L3	10,5 mm

Scheda tecnica

Raccordo di espansione intermedio, filettatura metrica

Codice articolo: 2031452

Dati tecnici

antiesplosione	no
Tipo filettatura esterna	metrica
Tipo filettatura interna	metrica
Misura filettatura metrica esterna	20
Misura filettatura metrica interna	25
Apertura chiave	30
nichelato	no